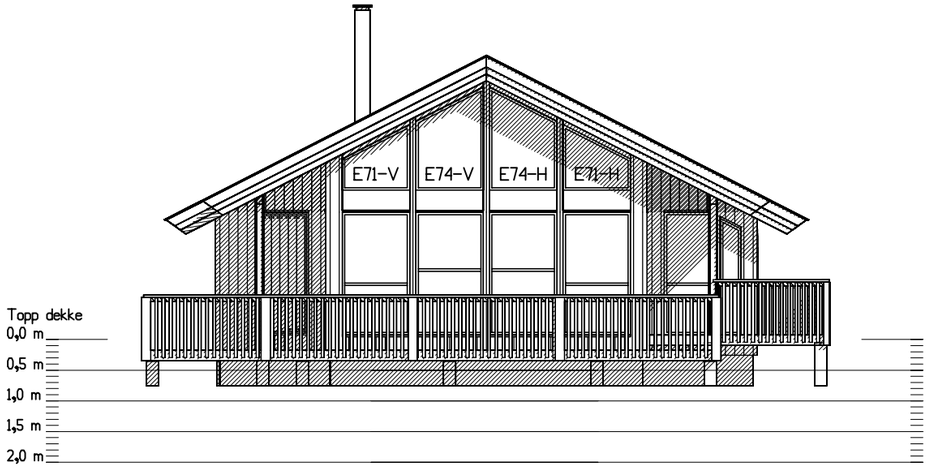

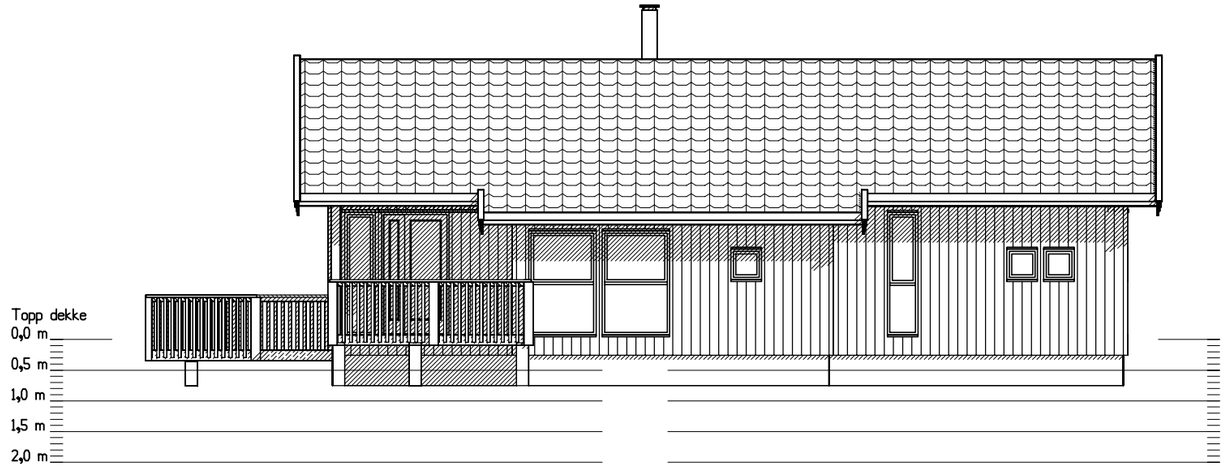

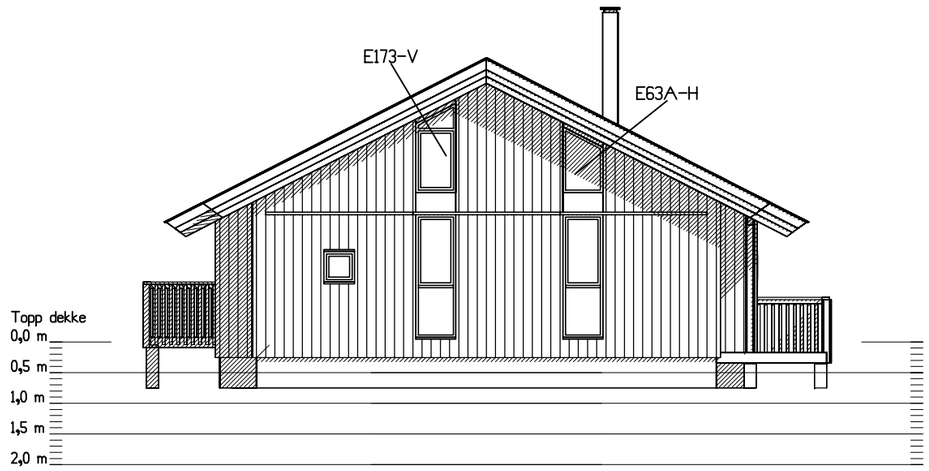

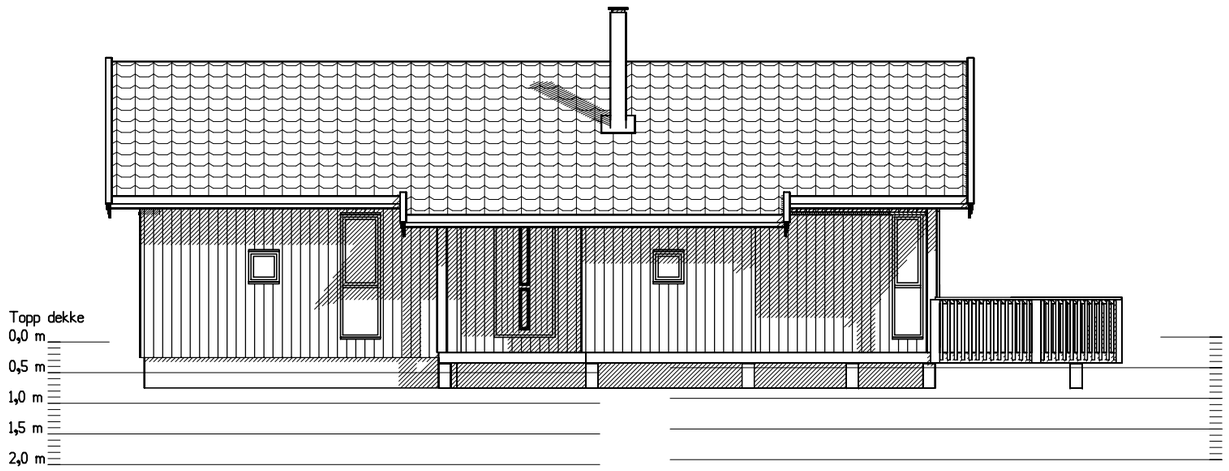

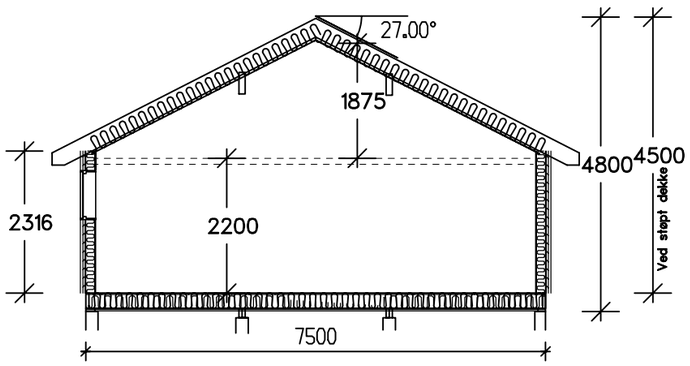

FOR INNTEGNING AV TERRENGPROFIL:
EKSISTERENDE TERRENG = STIPLET LINJE
PLANERT TERRENG = HELTRUKKET LINJE

NB! Nøyaktig plassering av bæresøyler og dimensjonering av dragere beregnes i hvert tilfelle, avhengig av type taktekke og lokale snølastkrav.

For å unngå feil og misforståelser må derfor byggherre sørge for at alle aktører i prosjektet har oppdaterte tegninger med siste revisjon.

SALTDALSHYTTA
8255 RØKLAND
Tlf.: 75681600 Fax: 75681610
E-post: post@saltdalshytta.no

DATA DESIGN SYSTEM

Tiltakshaver:	Type: L998-A		
Byggeplass:		Br.areal:	Dato: 19.06.2012
Kommune:		Prosjekt:	Tegner:
Gnr: Bnr:	Mål: 1 : 100		Tegn.nr.: L998-A
FASADER			Ark: 502

© Tegningen er beskyttet i.h.t lov om opphavsrett.
Kan ikke benyttes uten tillatelse fra Saltdalshytta.