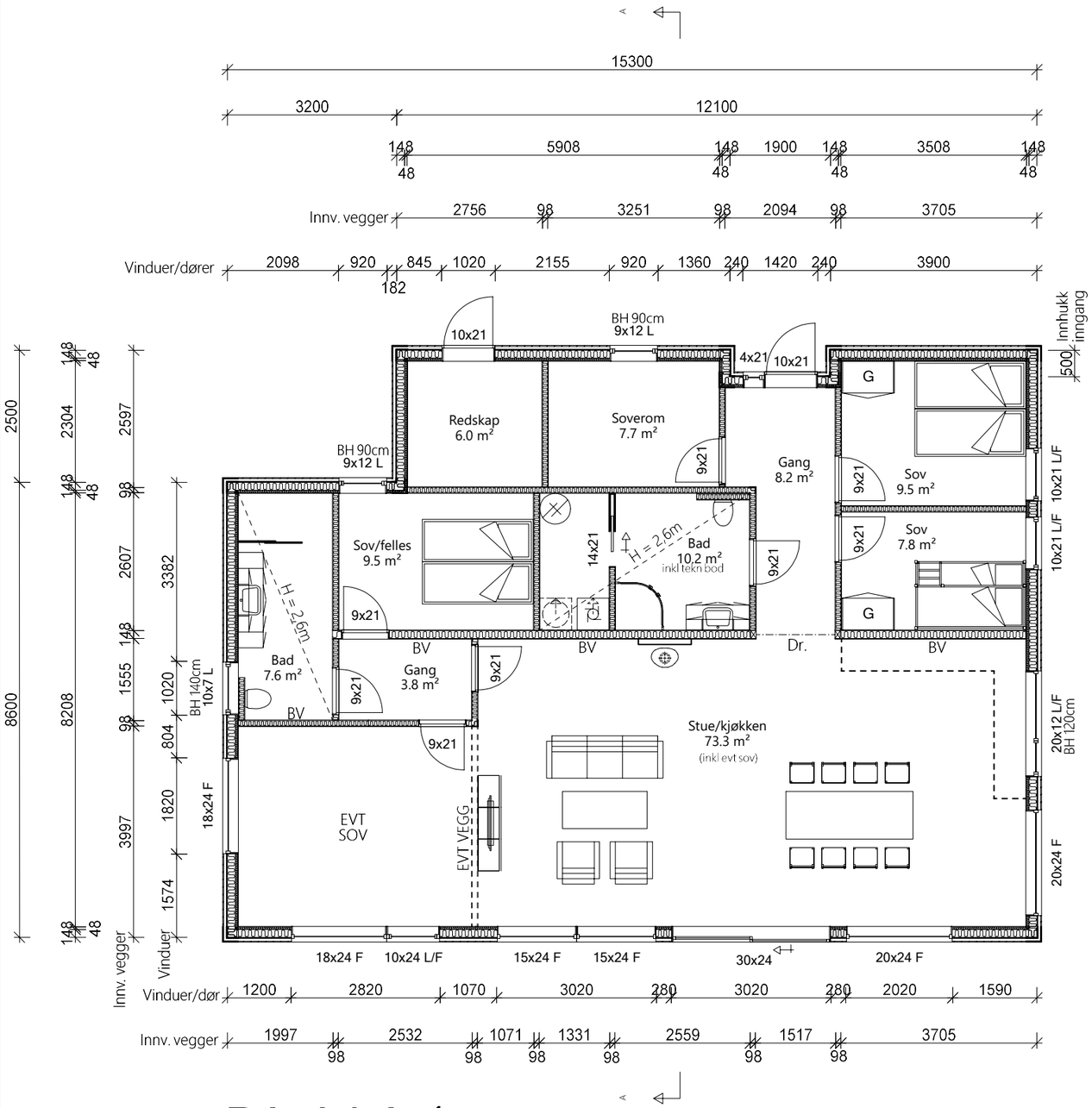

PLAN 1

BYA
165.8 m²

BRA
149.9 m²

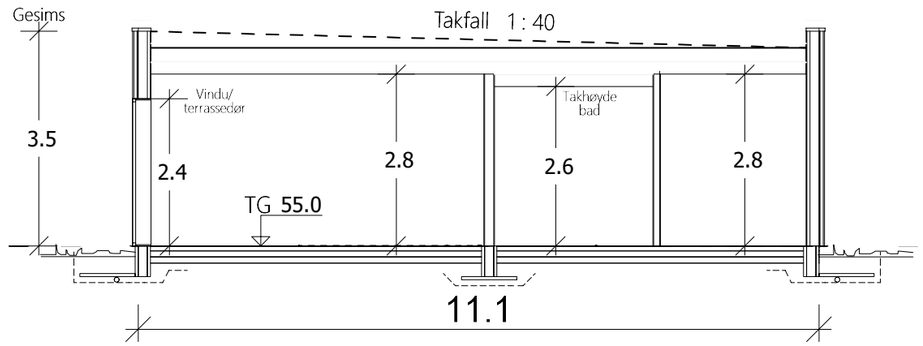

SNITT A - A

Fritidsbolig

B	16.10.2025	IL	Korr tak/gesims
A	16.10.2025	IL	Innsetting høyde vindu

DATA DESIGN SYSTEM
A NEMETSCHEK COMPANY

LATEGNE
ARKITEKT-/KONSULENTTJENESTER

lategne.no
M:91322832
Lategne AS, Gismerøyveien 89, 4515 MANDAL

© Tegningen er beskyttet iht. lov om opphavsrett til åndsverk mv.

Tiltakshaver: Eva Nilsen
Byggeplass: Urdalsveien 6
Kommune: Lindesnes
Gnr.: 18 Bnr: 215 Mål: 1 : 100
PLAN & SNITT

Dato: 15.10.2025
Tegn: IL
Prosjekt nr.:
Tegn.nr.: 502
25N06-Nilsen-T3-alt